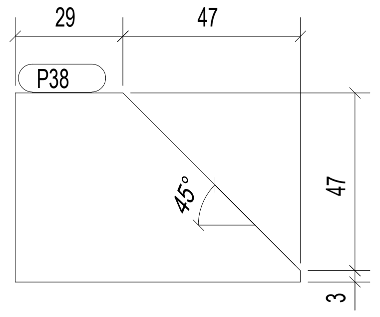

Element	Profil	*Długość*	*Ilość*	*Zespół*
P38	BL6*50	76	4	S8
P38	BL6*50	76	3	S9
		Suma całkowita:	7	

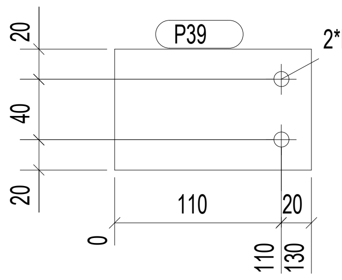

Element	Profil	*Długość*	*Ilość*	*Zespół*
P39	BL8*80	130	1	B9
P39	BL8*80	130	1	B10
P39	BL8*80	130	1	B12
P39	BL8*80	130	2	B13
P39	BL8*80	130	1	B15
P39	BL8*80	130	1	B16
		Suma całkowita:	7	

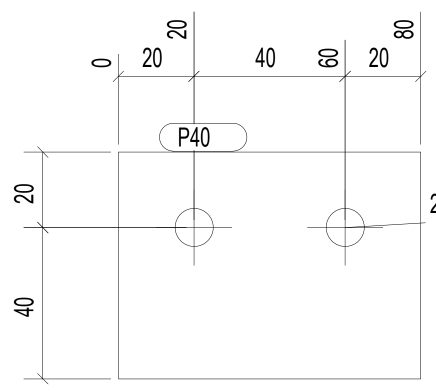

Element	Profil	*Długość*	*Ilość*	*Zespół*
P40	BL8*60	80	1	B5
P40	BL8*60	80	2	S1
P40	BL8*60	80	2	S2
P40	BL8*60	80	1	S3
P40	BL8*60	80	1	S4
		Suma całkowita:	7	

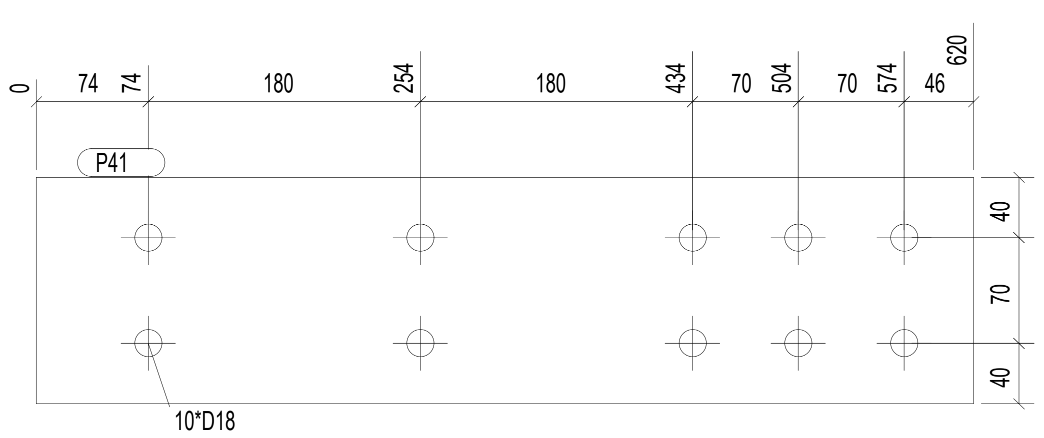

Element	Profil	*Długość*	*Ilość*	*Zespół*
P41	BL20*150	620	1	B2
P41	BL20*150	620	1	B3
		Suma całkowita:	2	

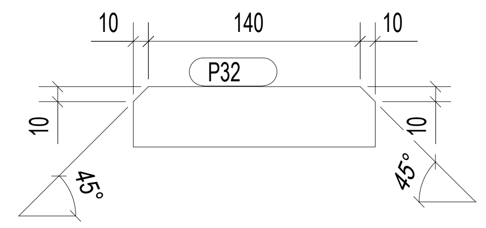

Element	Profil	*Długość*	*Ilość*	*Zespół*
P32	BL6*40	160	18	B1
		Suma całkowita:	18	

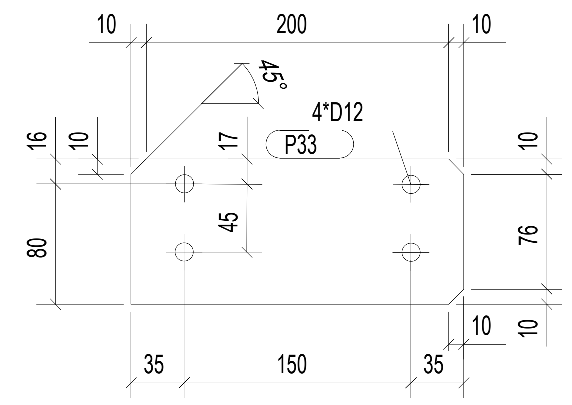

Element	Profil	*Długość*	*Ilość*	*Zespół*
P33	BL8*96	220	1	S7
		Suma całkowita:	1	

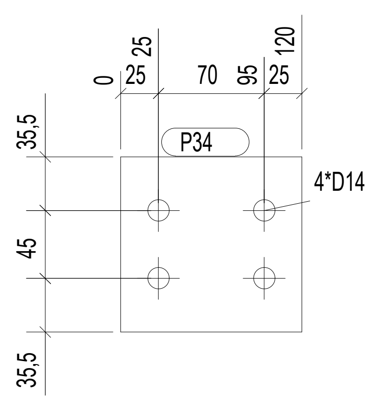

Element	Profil	*Długość*	*Ilość*	*Zespół*
P34	BL8*116	120	1	B4
		Suma całkowita:	1	

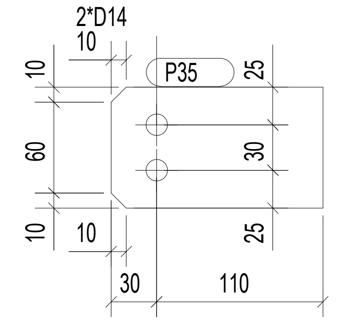

Element	Profil	*Długość*	*Ilość*	*Zespół*
P35	BL8*80	140	1	B7
		Suma całkowita:	1	

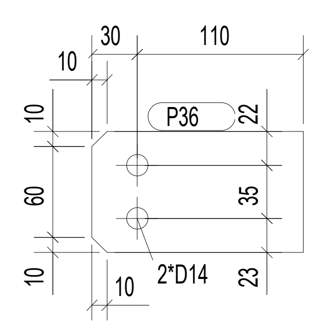

Element	Profil	*Długość*	*Ilość*	*Zespół*
P36	BL8*80	140	1	B5
		Suma całkowita:	1	

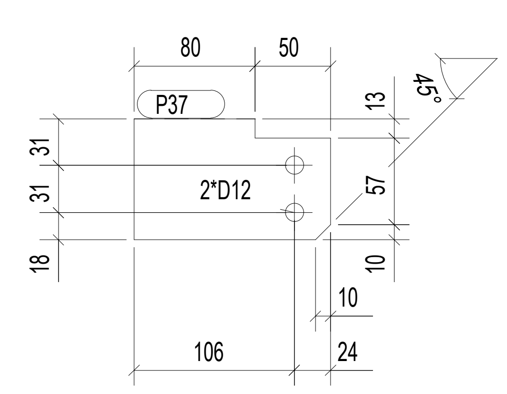

Element	Profil	*Długość*	*Ilość*	*Zespół*
P37	BL8*80	130	2	B11
P37	BL8*80	130	1	B12
P37	BL8*80	130	1	B15
P37	BL8*80	130	1	B18
		Suma całkowita:	5	

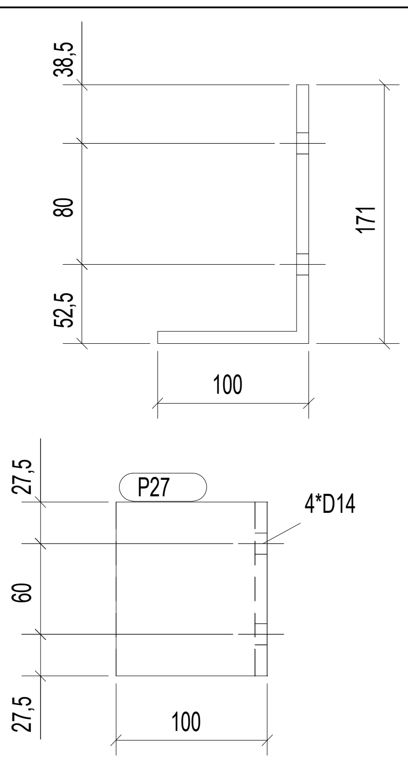

Element	Profil	*Długość*	*Ilość*	*Zespół*
P27	BL8*115	263	9	B1
P27	BL8*115	263	9	B6
		Suma całkowita:	18	

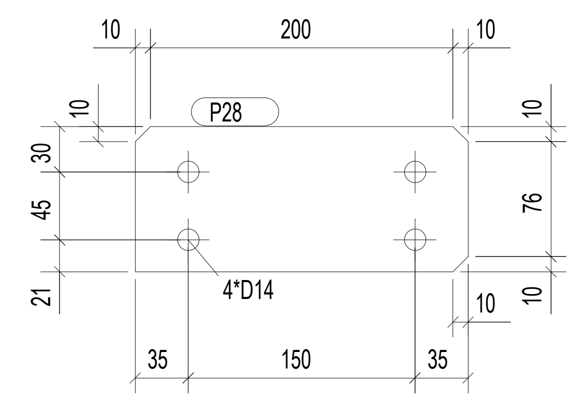

Element	Profil	*Długość*	*Ilość*	*Zespół*
P28	BL8*96	220	1	S5
P28	BL8*96	220	1	S6
		Suma całkowita:	2	

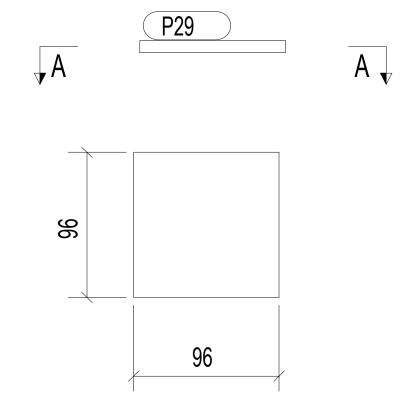

Przekrój A - A , 1:5

Element	Profil	*Długość*	*Ilość*	*Zespół*
P29	BL8*96	96	1	S1
P29	BL8*96	96	1	S2
P29	BL8*96	96	1	S3
P29	BL8*96	96	1	S4
		Suma całkowita:	4	

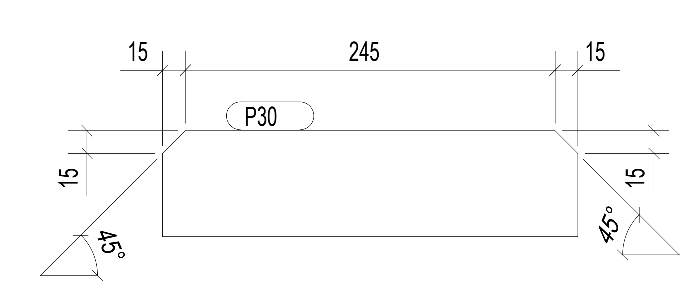

Element	Profil	*Długość*	*Ilość*	*Zespół*
P30	BL6*70	275	14	B2
P30	BL6*70	275	14	B3
		Suma całkowita:	28	

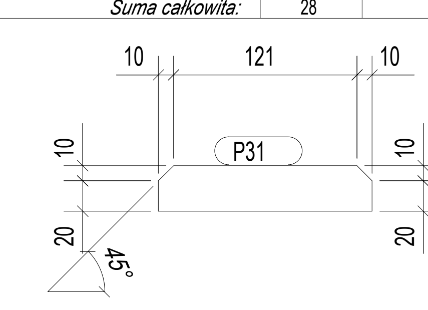

Element	Profil	*Długość*	*Ilość*	*Zespół*
P31	BL6*30	141	18	B6
		Suma całkowita:	18	

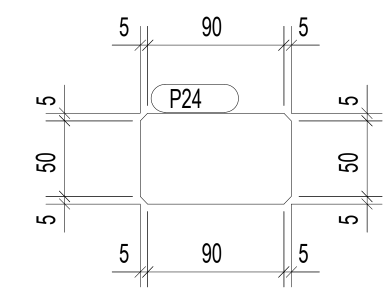

Element	Profil	*Długość*	*Ilość*	*Zespół*
P24	BL5*60	100	2	B1
		Suma całkowita:	2	

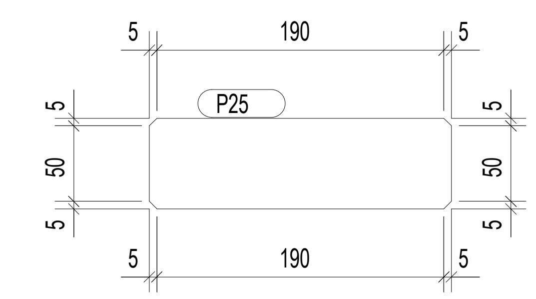

Element	Profil	*Długość*	*Ilość*	*Zespół*
P25	BL5*60	200	3	B1
		Suma całkowita:	3	

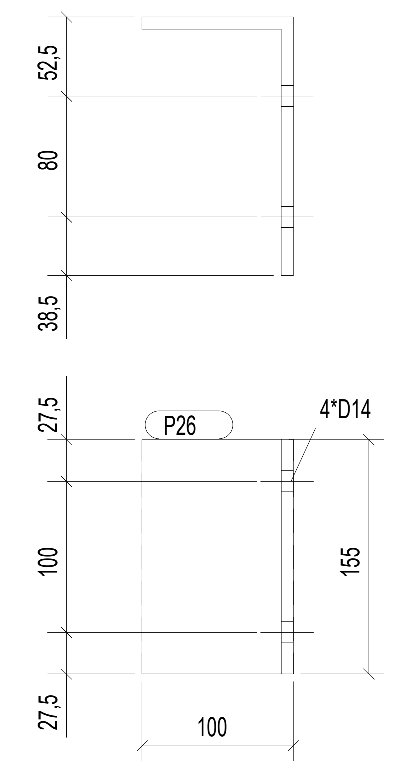

Element	Profil	*Długość*	*Ilość*	*Zespół*
P26	BL8*155	263	7	B2
P26	BL8*155	263	7	B3
P26	BL8*155	263	1	S8
P26	BL8*155	263	1	S9
P26	BL8*155	263	1	S10
P26	BL8*155	263	1	S11
		Suma całkowita:	18	

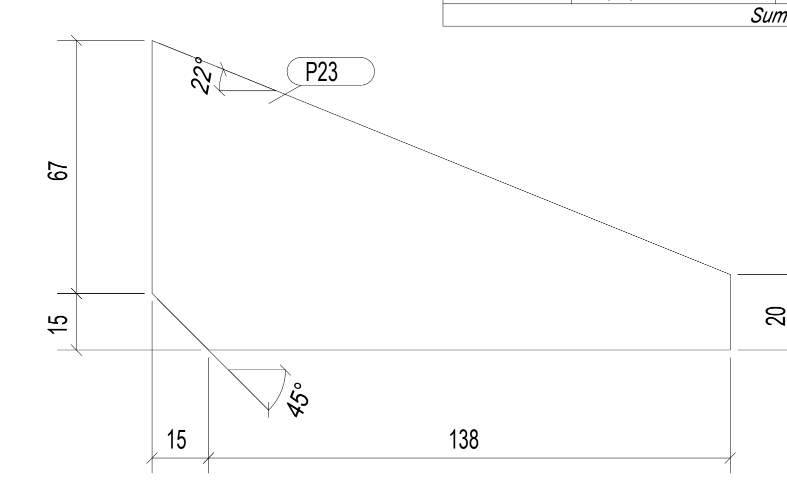

Element	Profil	*Długość*	*Ilość*	*Zespół*
P23	BL5*82	153	9	B1
P23	BL5*82	153	7	B2
P23	BL5*82	153	7	B3
P23	BL5*82	153	9	B6
P23	BL5*82	153	1	S8
P23	BL5*82	153	1	S9
P23	BL5*82	153	1	S10
P23	BL5*82	153	1	S11
		Suma całkowita:	36	

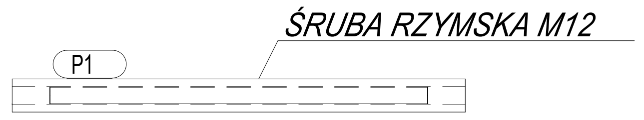

Element	Profil	*Długość*	*Ilość*	Zespół
P1	PD22*5	300	6	A1
P1	PD22*5	300	6	A2
P1	PD22*5	300	1	A3
P1	PD22*5	300	1	A4
P1	PD22*5	300	1	A5
P1	PD22*5	300	1	A6
P1	PD22*5	300	1	A7
P1	PD22*5	300	1	A8
P1	PD22*5	300	1	A9
P1	PD22*5	300	1	A10
P1	PD22*5	300	2	A11
P1	PD22*5	300	1	A12
P1	PD22*5	300	1	A13
		Suma całkowita:	24	

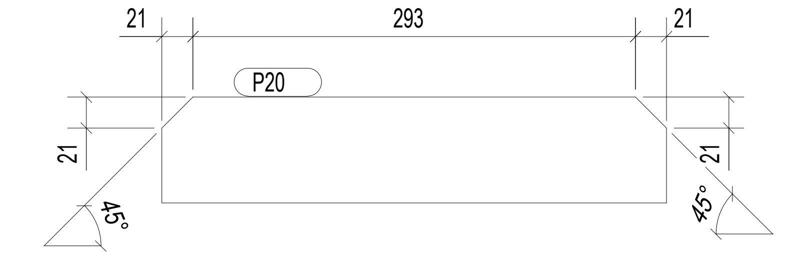

Element	Profil	*Długość*	*Ilość*	*Zespół*
P20	BL10*70	334	2	S8
P20	BL10*70	334	2	S9
		Suma całkowita:	4	

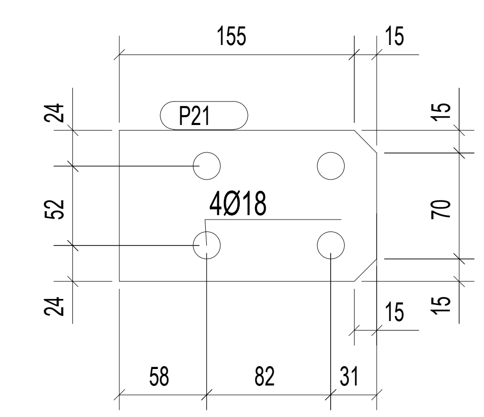

Element	Profil	*Długość*	*Ilość*	*Zespół*
P21	BL10*100	170	1	B4
		Suma całkowita:	1	

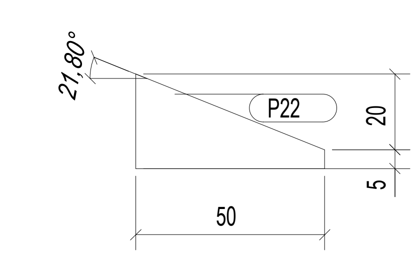

Element	Profil	*Długość*	*Ilość*	*Zespół*
P22	BL10*25	50	1	B5
P22	BL10*25	50	2	S1
P22	BL10*25	50	2	S2
P22	BL10*25	50	1	S3
P22	BL10*25	50	1	S4
		Suma całkowita:	7	

1. Wszystkie prace należy wykonywać zgodnie z Warunkami Technicznymi Wykonywania i Odbioru Robót Budowlano-Montażowych, zgodnie z obowiązującymi przepisami i Polskimi Normami oraz zasadami sztuki budowlanej, instrukcjami producentów poszczególnych materiałów i przepisami BHP przez odpowiednio wykwalifikowanych pracowników, pod stałym nadzorem technicznym.

2. Jakość wyrobów hutniczych powinna być potwierdzona zamiennie : atestem 2.2, aprobatą techniczną,deklaracją zgodności z obowiązującymi normami lub świadectwem odbioru 3.1.

3. Wszystkie wymiary przed zamówieniem sprawdzić na budowie. Tolerancja elementów - ujemna.

4. Wszelkie zmiany w konstrukcji obiektu należy uzgadniać z projektantem.

5. Dopuszcza się zmianę gatunku stali na stal o parametrach niegorszych niż założona w projekcie.

6. Wszystkie nieopisane spoiny wykonać jako :

- pachwinowe o grubości równej 0,7 grubości cieńszego z łączonych elementów
- czołowe o grubości cieńszego z łączonych elementów
- Stosować spoiny konstrukcyjne o grubości nie mniejszej niż 3,0mm.
- Spoiny montażowe (jeśli takie występują) należy wykonać zgodnie z dokumentacją WPS oraz po ich wykonaniu sprawdzić metodą VT.

8. Zabezpieczenie antykorozyjne wg. opisu technicznego.

9. Beton: C25/30 (B30) W8;

10. Podbeton: C8/10 (B10) gr. 10 cm;

11. Stal zbrojeniowa: Ø6, Ø8 A-IIIN (B500B)
Ø≥10 A-IIIN (B500SP);

12. Otulina fundementów : Boczna i górna 5cm.;
dolna 6 cm

13. Rozpatrywać razem z rysunkami elementów przyległych
Stal S355
Łączniki mechaniczne kl. 8.8

ata ata ata ata ata ata ata ata
PRACOWNIA PROJEKTOWA
mgr inż. MIROSŁAW SOCZYŃSKI
BIURO:
59-800 LUBAŃ
UL. CMENTARNA 1
pp_ata@poczta.onet.pl
tel./fax: (0-75) 721 49 92
tel. (0-75) 721 00 31
tel. 0-602 256 428
tel. 0-606 620 834

STADIUM OPRACOWANIA: PROJEKT WYKONAWCZY	TYTUŁ RYSUNKU: El. Pojed.- Poz. P1, P20-41
ZAMIERZENIE BUDOWLANE: Budowa remizy strażackiej w miejscowości Nowa Wioska	BRANŻA: KONSTRUKCJA
INWESTOR: Gmina Lubrza, 66-218 Lubrza, Os. Szkolne 13	PROJEKTANT: mgr inż. MIROSŁAW SOCZYŃSKI, DOŚ/BO/0164/01 nr upr.: 2631/94 UW JG, 19/96
NAZWA / ADRES OBIEKTU: 66-218 Lubrza, dz. nr 16/8, obręb 0005, Nowa Wioska	NR RYSUNKU: KP-4
SKALA: 1:2, 1:5, 1:10	DATA: 12-2019