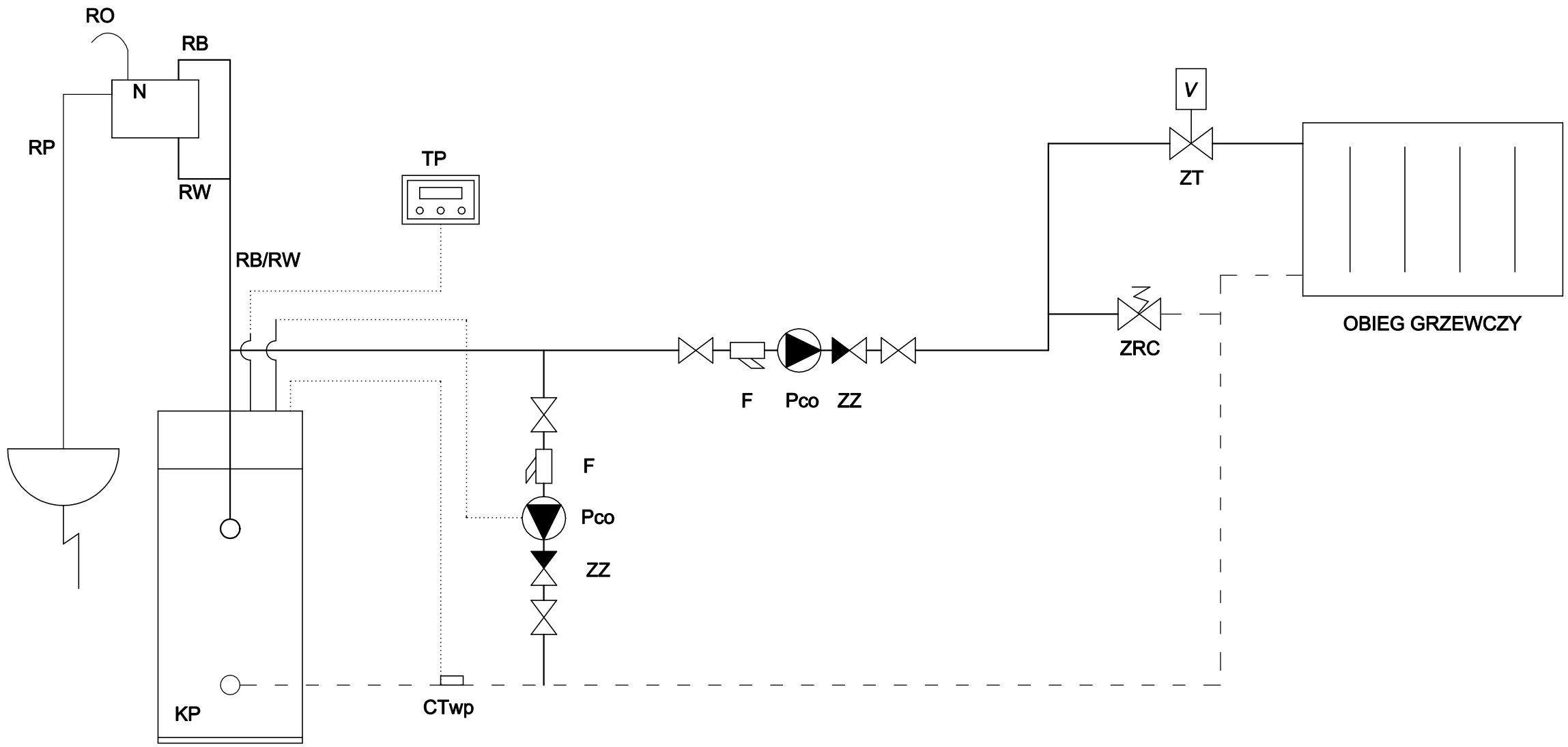

KP - KUCHNIA Z PŁASZCZEM WODNYM 3 - 6 kW
N - NACZYNIE WZBIORCZE, POJ. CAŁKOWITA 30 dm³
RO - RURA ODPOWIETRZAJĄCA DN15
RP - RURA PRZELEWOWA DN25
RB - RURA BEZPIECZEŃSTWA DN25
RW - RURA WZBIORCZA DN25
Pco - POMPA OBIEGOWA CO
TP - TERMOSTAT POKOJOWY
F - FILTR
ZZ - ZAWÓR ZWROTNY
ZRC - ZAWÓR RÓŻNICOWY CIŚNIENIA
ZT - ZAWÓR TERMOSTATYCZNY GRZEJNIKOWY

Obiekt	BUDYNEK MIESZKALNY WIELORODZINNY Z PRZEZNACZENIEM NA CELE SOCJALNE Zagórze, dz. nr ewid. 75/15, 66-218 Lubrza					
Zadanie	ROZBUDOWA I PRZEBUDOWA ZE ZMIANĄ SPOSOBU UŻYTKOWANIA BUDYNKU MIESZKALNO - GOSPODARCZEGO NA MIESZKALNY WIELORODZINNY Z PRZEZNACZENIEM NA CELE SOCJALNE					
Inwestor	GMINA LUBRZA - ul. Świebodzińska 68, 66-218 Lubrza					
Nazwa dokumentu - rysunku						
INSTALACJA GRZEWCZA - schemat technologiczny						
	Nazwisko i imię	Nr uprawn.	Data	Podpis		
Projektant	mgr inż. Aneta Wojewódka	LBS/0043/PWOS/08	10.2011.		Skala rys.	
					Rys. nr	13S